EGT 346...348: Стержневой датчик температуры

Для измерения температуры в вентиляционных системах или, с гильзой LW 10, в трубах и контейнерах. Кожух корпуса – из негорючего термопластика. Датчик из никелевой фольги, согласно DIN 43760; медный погружаемый стержень ∅ 9 мм (без гильзы); длина активной части 15 мм; клеммы для 2 ×1.5 мм² сплошных или многожильных проводов; кабельный вход – с прокладкой.

Тип	Стержень [мм]	Номинальная величина при 0°C	Диапазон измерения, [°C]	Вес [кг]
EGT 346 F101	120	1000 Ω	–30...130	0.07
EGT 347 F101	225	1000 Ω	–30...130	0.08
EGT 348 F101	450	1000 Ω	–30...130	0.10

Величины сопротивления согл	DIN 43760		Макс. темп. на головке	80 °C
Допустимое отклонение при 0°C	± 0.4 K		Степень защиты	IP 42 (EN 60529)
Среднетемпературный коэф.	0.00618 K^{-1}			
Самонагревание (в воздухе)	0.25 K/mW		Электросхема	A01632
Временные характер-ки:			Чертёж	M08527
в воздухе, без гильзы	**Время запаздывания**	**Постоянная времени**	Инструкции по монтажу	MV 505497
в неподвижном	18 с	330 с		
в потоке (3 м/сек)	9 с	60 с		
в воде, с гильзой [1]	**Время запаздывания**	**Постоянная времени**		
в неподвижной	7 с	28 с		
в потоке (0,4 м/сек)	6 с	27 с		

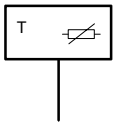

Аксессуары

364439 . . . Гильза LW 7, латунь; см. главу 39
226811 . . . Гильза LW 7, из нерж.стали; см. главу 39
368840 000* Фиксирующий кронштейн для монтажа на стену
368839 000* Фиксирующий фланец для монтажа на воздуховодах
313220 001 Теплопроводная паста, в трубке 20 гр.
313346 001* Модуль 0-10 V для Ni1000; 24 V~; MV 505513; A08091 IP 00 (IP 42 при установке в корпусе) 4 темп. диапазона: –50...0 °C; –50...50 °C; 0...50 °C; 0...100 °C

*) Чертёж дан под тем же номером.

1) С теплопроводной пастой

Принцип работы

Величина сопротивления никелевого измерительного резистора изменяется соответственно температуре. Температурный коэффициент всегда положителен, т. е. сопротивление растет при повышении температуры. См. таблицу значений (DIN 43760) и кривую. Элементы - сменные (в диапазоне заданных допусков)

Дополнительная техническая информация

Соответствуе:-	
EMC директиве 89/336/EEC	EN 61000-6-1/ EN 61000-6-2 EN 61000-6-3/ EN 61000-6-4

Архангельск (8182)63-90-72
Астана +7(7172)727-132
Белгород (4722)40-23-64
Брянск (4832)59-03-52
Владивосток (423)249-28-31
Волгоград (844)278-03-48
Вологда (8172)26-41-59
Воронеж (473)204-51-73
Екатеринбург (343)384-55-89
Иваново (4932)77-34-06
Ижевск (3412)26-03-58
Казань (843)206-01-48
Калининград (4012)72-03-81
Калуга (4842)92-23-67
Кемерово (3842)65-04-62
Киров (8332)68-02-04
Краснодар (861)203-40-90
Красноярск (391)204-63-61
Курск (4712)77-13-04
Липецк (4742)52-20-81
Магнитогорск (3519)55-03-13
Москва (495)268-04-70
Мурманск (8152)59-64-93
Набережные Челны (8552)20-53-41
Нижний Новгород (831)429-08-12
Новокузнецк (3843)20-46-81
Новосибирск (383)227-86-73
Орел (4862)44-53-42
Оренбург (3532)37-68-04
Пенза (8412)22-31-16
Пермь (342)205-81-47
Ростов-на-Дону (863)308-18-15
Рязань (4912)46-61-64
Самара (846)206-03-16
Санкт-Петербург (812)309-46-40
Саратов (845)249-38-78
Смоленск (4812)29-41-54
Сочи (862)225-72-31
Ставрополь (8652)20-65-13
Тверь (4822)63-31-35
Томск (3822)98-41-53
Тула (4872)74-02-29
Тюмень (3452)66-21-18
Ульяновск (8422)24-23-59
Уфа (347)229-48-12
Челябинск (351)202-03-61
Череповец (8202)49-02-64
Ярославль (4852)69-52-93

Единый адрес для всех регионов: sxr@nt-rt.ru || www.sauter.nt-rt.ru

Примечания по проектированию и монтажу

В воде:
Для использования в трубах и контейнерах, датчик должен быть установлен в защитной гильзе (LW 7) с помощью держателя Датчик может быть настроен чтобы учесть различную толщину изоляции трубы. Он должен быть установлен против направления потока.

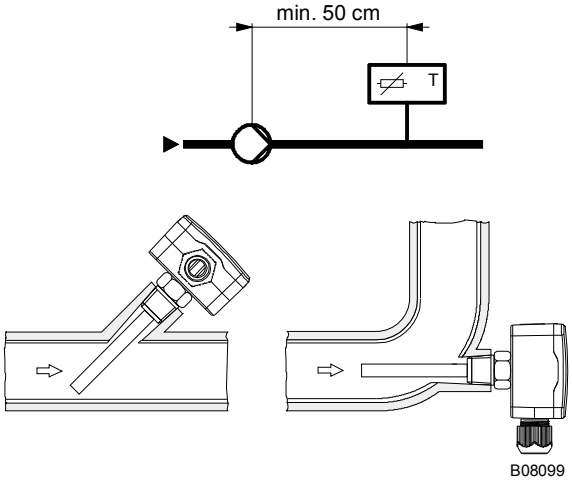

В воздуховодах:
Датчик приспособлен для закреплпния непосредственно на изоляцию или на стену воздуховода.
Использованую держатель стержня (аксессуар № 368839) и зажимное кольцо (аксессуар № 313282) может быть отрегулирована глубина вставки.

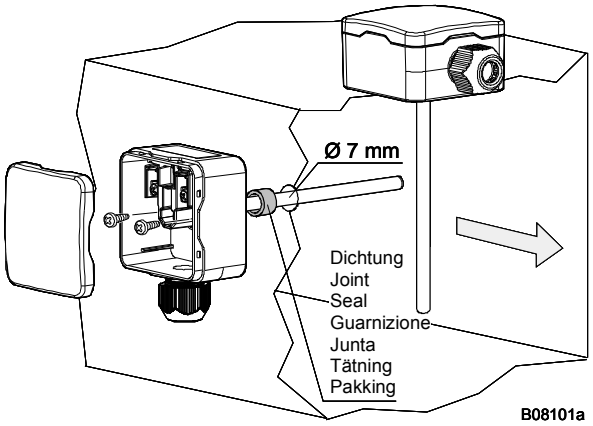

Дополнительная информация об аксессуарах

Конвертер преобразовывает ввод Ni1000 в выходной сигнал 0...10В.
Он должен быть установлен непосредственно в корпус датчика.

Ввод:	Температурный датчик Ni1000
Выбираемый диапазона измерения:	–50...0 °C –50...50 °C 0...50 °C 0...100 °C
Выход:	0...10В, нагрузка > 5 kΩ
Допуст. темп. окруж. среды:	–30...80 °C
Степень защиты:	IP 00
Дополнительное устройство питания:	24В~ ± 20 %

Электросхема

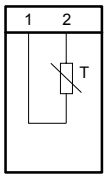

A01632

Чертёж

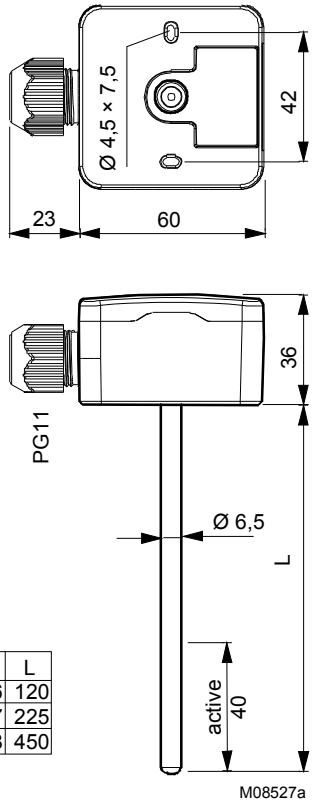

Typ	L
EGT . 46	120
EGT . 47	225
EGT . 48	450

Аксессуары

368839

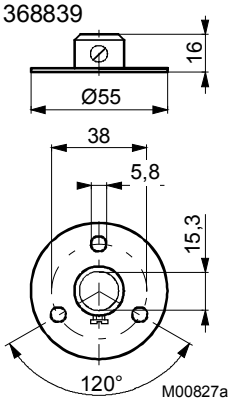

368840

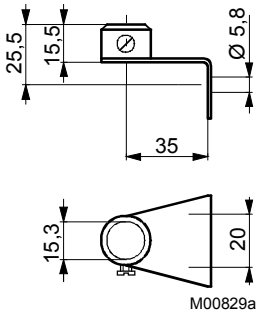

313282

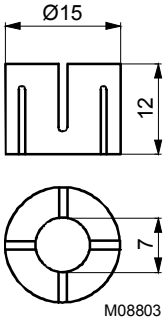

Архангельск (8182)63-90-72
Астана +7(7172)727-132
Белгород (4722)40-23-64
Брянск (4832)59-03-52
Владивосток (423)249-28-31
Волгоград (844)278-03-48
Вологда (8172)26-41-59
Воронеж (473)204-51-73
Екатеринбург (343)384-55-89
Иваново (4932)77-34-06
Ижевск (3412)26-03-58
Казань (843)206-01-48
Калининград (4012)72-03-81
Калуга (4842)92-23-67
Кемерово (3842)65-04-62
Киров (8332)68-02-04
Краснодар (861)203-40-90
Красноярск (391)204-63-61
Курск (4712)77-13-04
Липецк (4742)52-20-81
Магнитогорск (3519)55-03-13
Москва (495)268-04-70
Мурманск (8152)59-64-93
Набережные Челны (8552)20-53-41
Нижний Новгород (831)429-08-12
Новокузнецк (3843)20-46-81
Новосибирск (383)227-86-73
Орел (4862)44-53-42
Оренбург (3532)37-68-04
Пенза (8412)22-31-16
Пермь (342)205-81-47
Ростов-на-Дону (863)308-18-15
Рязань (4912)46-61-64
Самара (846)206-03-16
Санкт-Петербург (812)309-46-40
Саратов (845)249-38-78
Смоленск (4812)29-41-54
Сочи (862)225-72-31
Ставрополь (8652)20-65-13
Тверь (4822)63-31-35
Томск (3822)98-41-53
Тула (4872)74-02-29
Тюмень (3452)66-21-18
Ульяновск (8422)24-23-59
Уфа (347)229-48-12
Челябинск (351)202-03-61
Череповец (8202)49-02-64
Ярославль (4852)69-52-93

Единый адрес для всех регионов: sxr@nt-rt.ru || www.sauter.nt-rt.ru